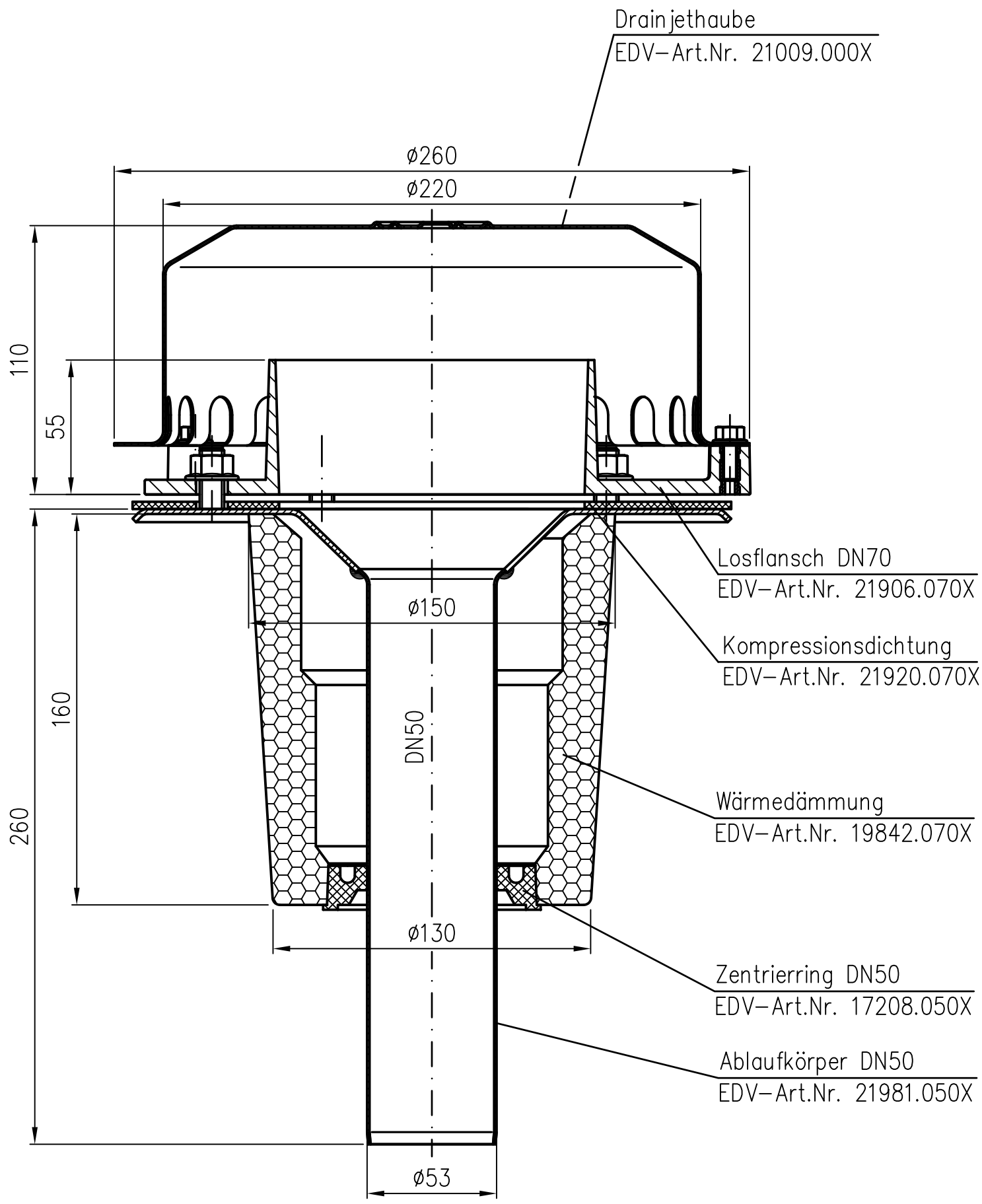

Maßstab	Zul.Abw.	Benennung	Zeichnungs Nr.
1:2	DIN EN1124-3	Drainjet Kompletteinheit	21312050W

	Name	Tag
2014		
Gez.	Koeh	08.01.
Gepr.		
Norm.		

DN50 mit Wärmedämmung
einteilig
EDV–Art.Nr. 21312.050X
21312050W.DWG

Ersatz für:

ersetzt durch:

Bauvorhaben

LORO

Index	Änderung	Tag	Name

Erstellt mit AUTOCAD 2004

Diese Zeichnung ist urheberrechtlich geschützt und bleibt unser Eigentum. Sie darf weder ganz noch teilweise verfielfältigt und nicht an Dritte weitergegeben werden.