Diese Zeichnung ist urheberrechtlich geschuetzt und bleibt unser Eigentum. Sie darf weder ganz noch teilweise vervielfaeltigt und nicht an Dritte weitergegeben werden.

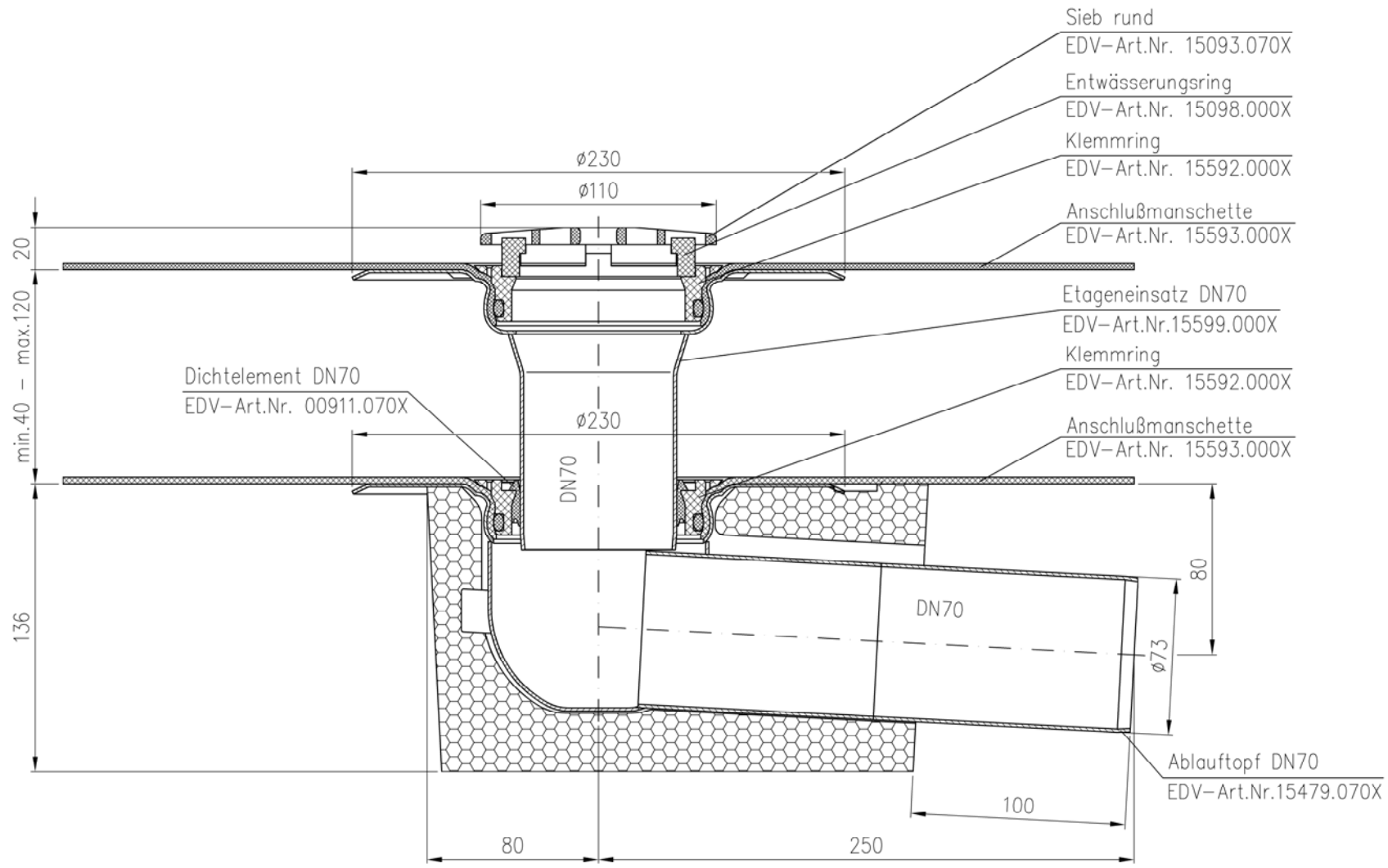

Werkstoff:	Maßstab 1:2	Zul.Abw. DIN EN1123-2	Benennung Balkonablauf DN70	Zeichnungs Nr. 15581070X	
	2006 Tag	Name	Kompletteinheit zweiteilig mit Wärmedämmung EDV-Art.Nr. 15581.070X	Ersatz für:	
	Gez.	10.02. Koeh			
	Gepr.			ersetzt durch:	
	Norm.		15581.070X.DWG		
			Bauvorhaben		

LORO®

Index	Änderung	Tag	Name

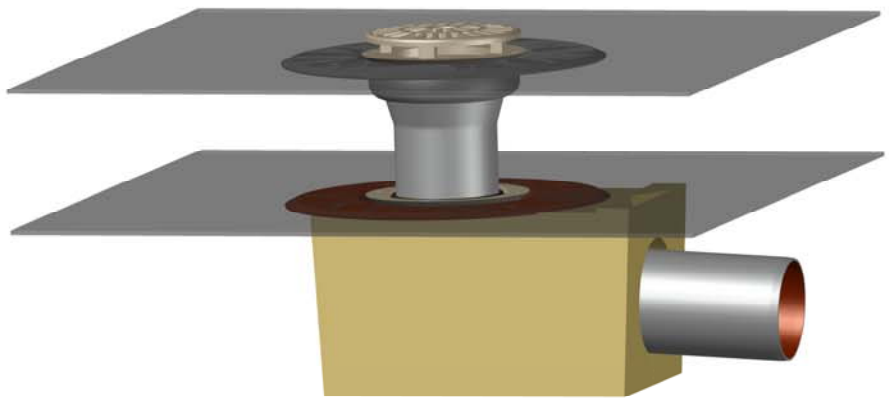
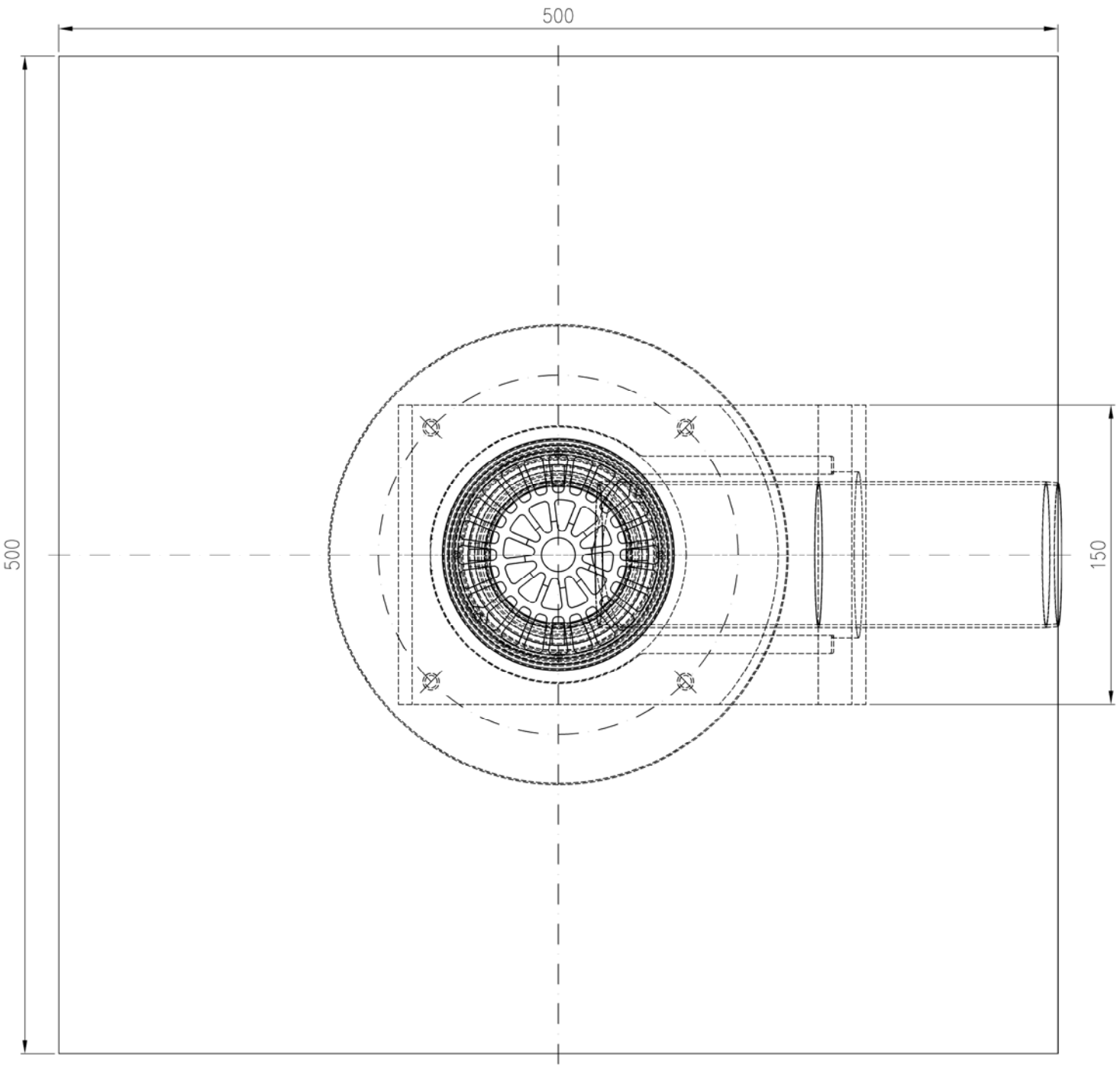
Zubehör: 2x Muffenschutzkappe DN70, EDV-Art.Nr.00922.070X