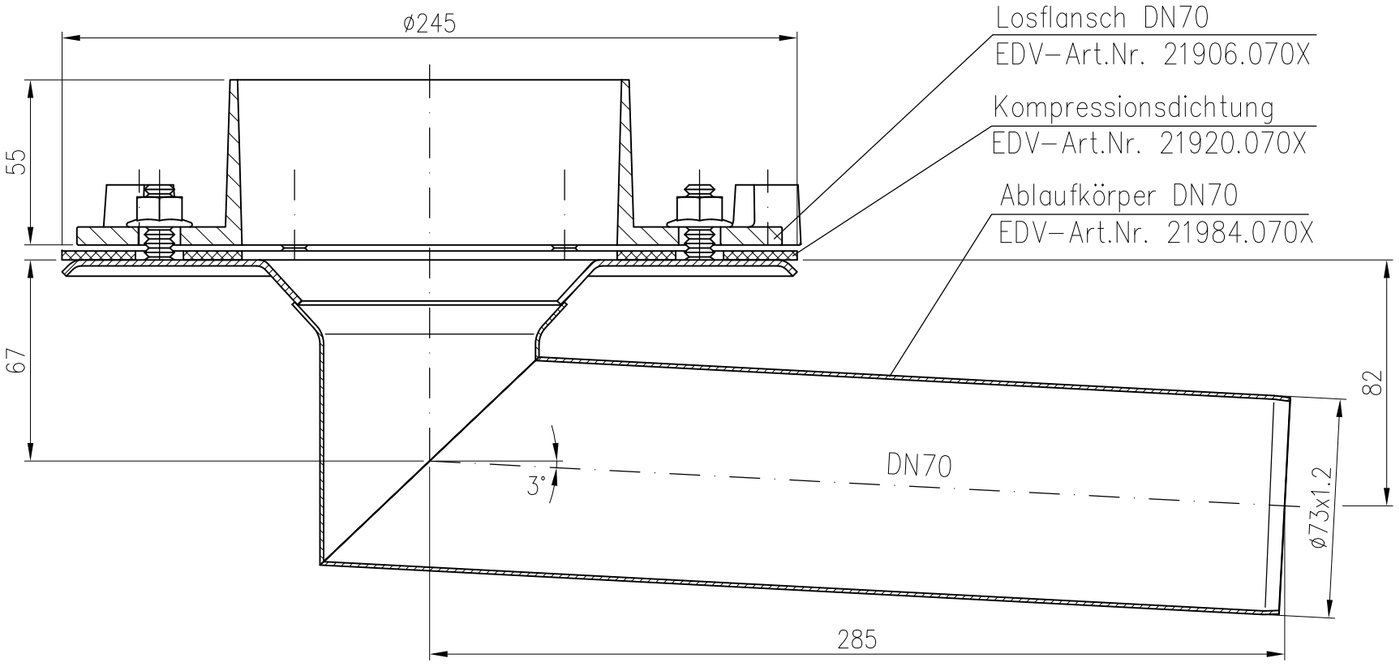

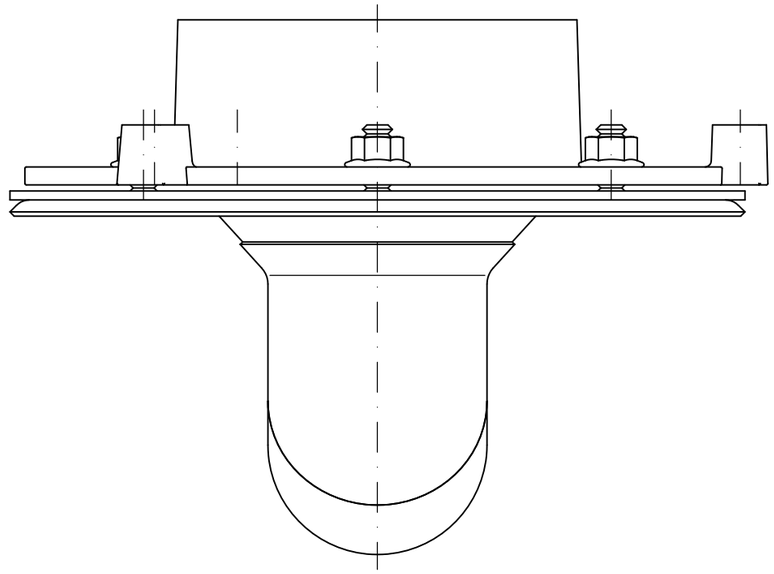

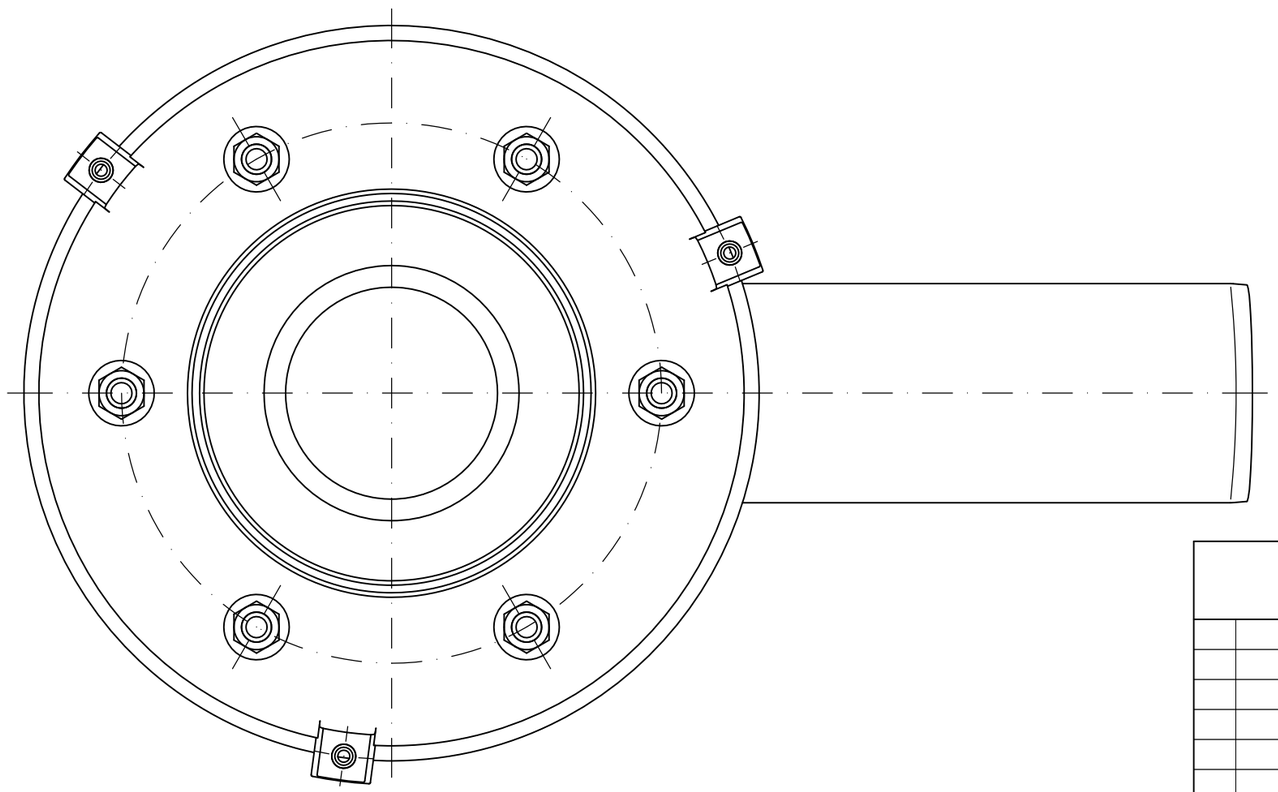

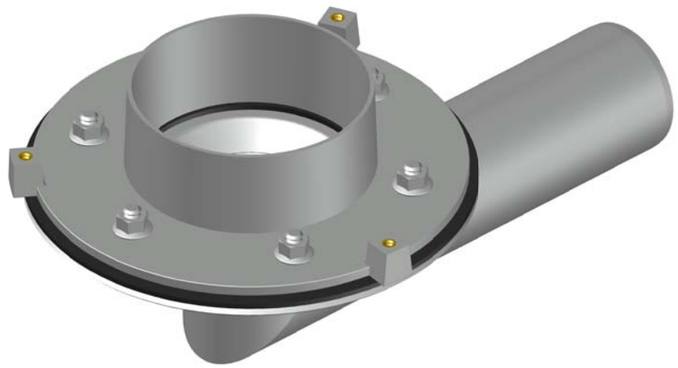

				Werkstoff: 1.4301			
				Maßstab 1:2	Zul.Abw. DIN EN1124-3	Benennung Grundeinheit DN70	Zeichnungs Nr. 21934070X
				2018	Tag	Name	Notablauf seitlich
				Gez.	01.12.	Koeh	
				Gepr.			EDV-Art.Nr. 21934.070X
				Norm.			21934.070X.DWG
Index	Änderung	Tag	Name	LORO®			Bauvorhaben

Ersatz für:

ersetzt durch:

Diese Zeichnung ist urheberrechtlich geschützt und bleibt unser Eigentum. Sie darf weder ganz noch teilweise verfielfältigt und nicht an Dritte weitergegeben werden.